ԻՐԱՎԻՃԱԿԻ ՀԱՏԱԿԱԳԻԾ ՍԽԵՄԱ Մ 1:2000

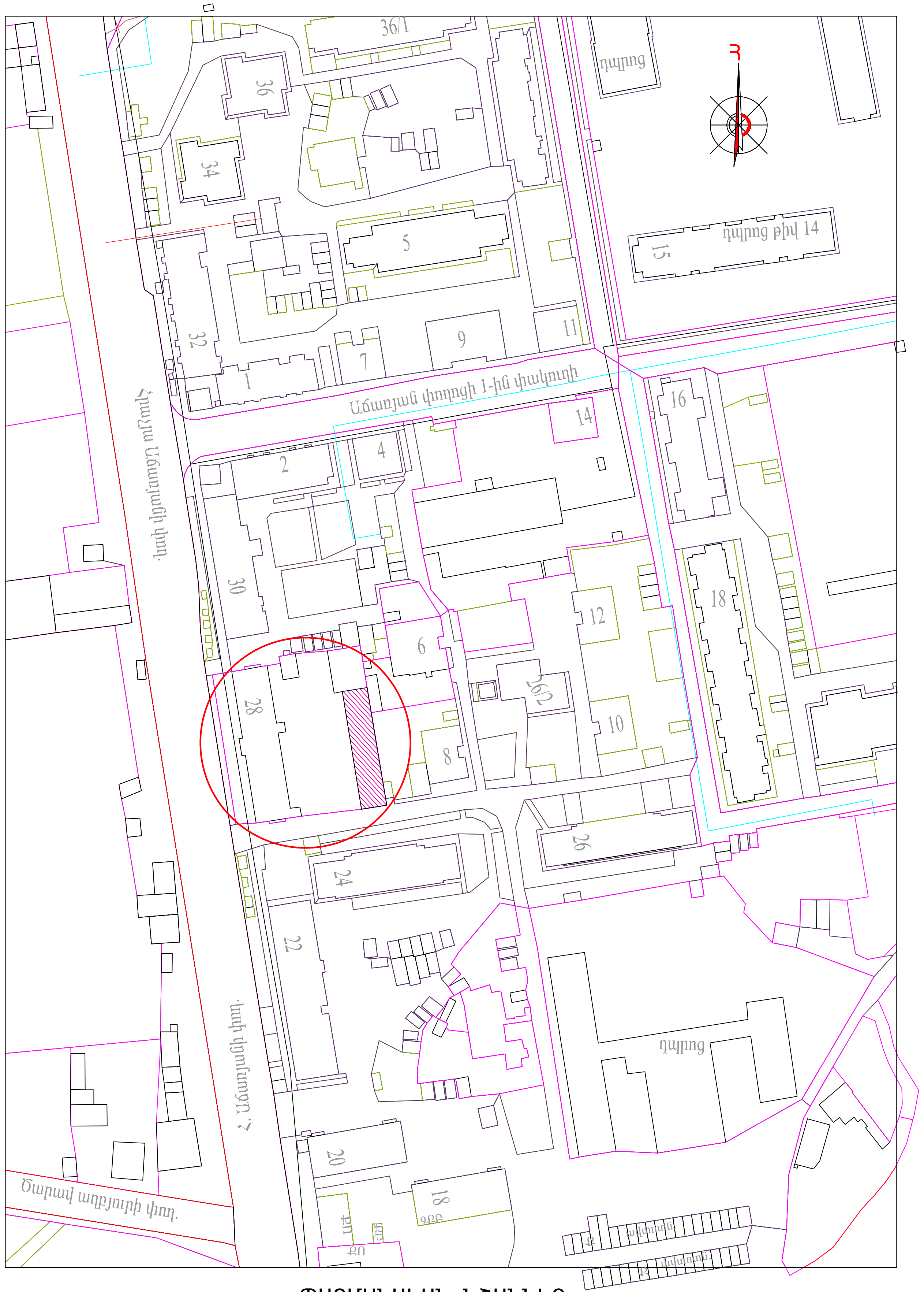

ԳԼԽԱՎՈՐ ՀԱՏԱԿԱԳԻԾ Մ 1:500

ՀԱՄԱՁԱՅՆԵՑՎԱԾ Է.
ՃԿՊԱ ՊՈԱԿ-Ի Ռեկտոր
Փ/Ծ գնդապետ

Հ. Մաթևոսյան

ՊԱՅՄԱՆԱԿԱՆ ՆՇԱՆՆԵՐ

	ԷԼԵԿՏՐԱԿԱՆ ՑԱՆՑ		ԿՈՅՈՒՂԱԳԻԾ		ՎԵՐԱՆՈՐՈԳՎՈՂ ՏԱՐԱԾՔ
ջց	ՋԵՐՄԱՅԻՆ ՑԱՆՑ	գ	ԳԱԶԱՏԱՐ		ՎԵՐԱՆՈՐՈԳՎՈՂ ՏԱՆԻՔ
խջ	ՋՐԱԳԻԾ	Ս	ՍԵԼԱՎԱՏԱՐ		

ՊԱՏՎԵՐ N ՃԿՊԱ ՊՈԱԿ-ԲԸԱՅ-ԱՇՁԲ-15/01			«ԿԱՌՇԻՆՆԱԽԱԳԻԾ» ՍՊԸ		2015	
ՆԳՃ	Կ.ԿԱՐԱՊԵՏՅԱՆ		«ՃԳՆԱԺԱՄԱՅԻՆ ԿԱՌԱՎԱՐՄԱՆ ՊԵՏԱԿԱՆ ԱԿԱԴԵՄԻԱ» ՊՈԱԿ-Ի ԵՎ ՈՒՍՈՒՄՆԱԿԱՆ ԿԵՆՏՐՈՆԻ ՇԵՆՔԵՐԻ ԸՆԹԱՑԻԿ ՎԵՐԱՆՈՐՈԳՄԱՆ ՆԱԽԱԳԾԱ-ՆԱԽԱՀԱՇՎԱՅԻՆ ՓԱՍՏԱԹՂԹԵՐԻ ՄՇԱԿՄԱՆ ԵՎ ՓՈՐՁԱՔՆՆՈՒԹՅԱՆ ԵԶՐԱԿԱՑՈՒԹՅԱՆ ՏՐԱՄԱԴՐՄԱՆ ԱՇԽԱՏԱՆՔՆԵՐ		ԳՀ	
ՆԱԽ. ՀԵՂԻՆԱԿՆԵՐ	Կ.ԿԱՐԱՊԵՏՅԱՆ					
ՆԱԽԱԳԾԵՑ	Ա.ԱՌԱՔԵԼՅԱՆ					
			ԻՐԱՎԻՃԱԿԻ ՀԱՏԱԿԱԳԻԾ ՍԽԵՄԱ Մ 1:2000, ԳԼԽԱՎՈՐ ՀԱՏԱԿԱԳԻԾ Մ 1:500	Փուլ	Թերթ	Թերթեր
				Ա. Ն.	1	1

ԱՇԽԱՏԱՆՔԱՅԻՆ ԳԾԱԳՐԵՐԻ ՀԻՄՆԱԿԱՆ ԼՐԱԿԱԶՄԻ ԱՄՓՈՓԱԳԻՐ

ՆՇԱՆԱԿՈՒՄ	ԱՆՎԱՆՈՒՄԸ	ԾԱՆՈԹՈՒԹՅՈՒՆ
ԳՀ	ԳԼԽԱՎՈՐ ՀԱՏԱԿԱԳԻԾ	
ՃՇ	ՃԱՐՏԱՐԱՊԵՏԱՇԻՆԱՐԱԿԱՆ ԼՈՒԾՈՒՄՆԵՐ	
ԷԼ	ԷԼԵԿՏՐԱՄԱՏԱԿԱՐԱՐՈՒՄ ԵՎ ԼՈՒՍԱՎՈՐՈՒԹՅՈՒՆ	

ԳՀ ԵՎ ՃՇ ՀԻՄՆԱԿԱՆ ԼՐԱԿԱԶՄԻ ԱՇԽԱՏԱՆՔԱՅԻՆ ԳԾԱԳՐԵՐԻ ԱՄՓՈՓԱԳԻՐ

ՆՇԱՆԱԿՈՒՄ	ԱՆՎԱՆՈՒՄԸ	ԾԱՆՈԹՈՒԹՅՈՒՆ
ԳԼԽԱՎՈՐ ՀԱՏԱԿԱԳԻԾ		
1	ԻՐԱՎԻՃԱԿԻ ՀԱՏԱԿԱԳԻԾ ՍԽԵՄԱ Մ 1:2000, ԳԼԽԱՎՈՐ ՀԱՏԱԿԱԳԻԾ Մ 1:500	
ՃԱՐՏԱՐԱՊԵՏԱՇԻՆԱՐԱԿԱՆ ՄԱՍ		
1	ԸՆԴՀԱՆՈՒՐ ՏՎՅԱԼՆԵՐ, ԲԱՑԱՏՐԱԳԻՐ	
2	ՀԱՏԱԿԱԳԻԾ, ՃԱԿԱՏՆԵՐ (ՉԱՓԱԳՐՈՒԹՅՈՒՆ), Մ 1:100,	
3	ՏԱՆԻՔԻ ՀԱՏԱԿԱԳԻԾ, ԿՏՐՎԱԾՔՆԵՐ(ՉԱՓԱԳՐՈՒԹՅՈՒՆ), Մ 1:100,	
4	ՀԱՏԱԿԱԳԻԾ, ՃԱԿԱՏՆԵՐ, Մ 1:100,	
5	ՏԱՆԻՔԻ ՀԱՏԱԿԱԳԻԾ, ԿՏՐՎԱԾՔՆԵՐ, Մ 1:100,	

ՎԿԱՅԱԿՈՉՎՈՂ ՓԱՍՏԱԹՂԹԵՐԻ ԱՄՓՈՓԱԳԻՐ

ՆՇԱՆԱԿՈՒՄ	ԱՆՎԱՆՈՒՄԸ	ԾԱՆՈԹՈՒԹՅՈՒՆ
СНиП 2.08.02 - 89	ՀԱՍԱՐԱԿԱԿԱՆ ՇԵՆՔԵՐ ԵՎ ԿԱՌՈՒՑՎԱԾՔՆԵՐ	
ГОСТ 21.501 - 80	ՃԱՐՏԱՐԱՊԵՏԱԿԱՆ ԼՈՒԾՈՒՄՆԵՐ, ԱՇԽ. ԳԾԱԳՐԵՐ	

ԸՆԴՀԱՆՈՒՐ ՑՈՒՑՈՒՄՆԵՐ ԵՎ ԲԱՑԱՏՐԱԳԻՐ

1. ԵԼԱԿԵՏԱՅԻՆ ՏՎՅԱԼՆԵՐ՝
   - ՀԱՇՎԱՐԿԱՅԻՆ ՍԵՅՍՄԻԿ ՈՒԺԸ — III ԳՈՏԻ
   - ՔԱՄՈՒ ՃՆՇՄԱՆ ՆՈՐՄԱՏԻՎԱՅԻՆ ԱՐԱԳՈՒԹՅՈՒՆԸ — 35 ԿԳՈՒ/Մ2
   - ՁՅԱՆ ԲԵՌՆՎԱԾՔԸ — 70 ԿԳՈՒ/Մ2
   - ՀԱՇՎԱՐԿԱՅԻՆ ՁՄԵՌԱՅԻՆ ՋԵՐՄԱՍՏԻՃԱՆԸ ԴՐՍՈՒՄ — - 19°C

ՆԱԽԱԳԻԾԸ ՄՇԱԿՎԱԾ Է ԸՍՏ ՊԱՏՎԻՐԱՏՈՒԻ ԱՌԱՋԱԴՐԱՆՔԻ ԵՎ ՃԿՊԱ ՊՈԱԿ-ԲԸԱՀ-ԱՇՁԲ-16/01 ՊԱՏՎԵՐԻ ՀԻՄԱՆ ՎՐԱ;

ՆԱԽԱԳԾՄԱՆ ԸՆԹԱՑՔՈՒՄ ՕԳՏԱԳՈՐԾՎԵԼ ԵՆ ԲՈԼՈՐ ՆՈՐՄԱՏԻՎԱՅԻՆ ՓԱՍՏԱԹՂԹԵՐԸ:

«ՃԳՆԱԺԱՄԱՅԻՆ ԿԱՌԱՎԱՐՄԱՆ ԱԿԱԴԵՄԻԱ»-Ի ՇԵՆՔԸ ԳՏՆՎՈՒՄ Է Հ. ԱՃԱՌՅԱՆ ՓՈՂՈՑԻ ՎՐԱ : ԱՅՆ ՎԵՐԱԿԱՌՈՒՑՎԵԼ Է 2004 ԹՎԱԿԱՆԻՆ, ՈՒՆԻ ՄԵԿ ԳԼԽԱՎՈՐ ՄՈՒՏՔ, ՈՐԸ ՇԵՆՔԻ ԿԵՆՏՐՈՆԱԿԱՆ ՀԱՏՎԱԾԻՑ Է: ՇԵՆՔԸ 5 ՀԱՐԿԱՆԻ Է՝ ՆԿՈՒՂՈՎ, ՈՒՆԻ ՀԵՏԵՎՅԱԼ ՉԱՓԵՐԸ 13.10x55.50մ ԵՎ 2.45 մ ՀԱՐԿԻ ԲԱՐՁՐՈՒԹՅՈՒՆ: ՇԵՆՔԻ ՏԱՆԻՔԸ ԼԱՆՋԱՎՈՐ Է՝ ԻՐԱԿԱՆԱՑՎԱԾ ՑԻՆԿԱՊԱՏ ԹԻԹԵՂԵ ԾԱԾԿՈՒՅԹՈՎ: ՏԱՆԻՔԸ ԲԱՐՁՐԱՑՎԱԾ Է ԵՎ ՕԳՏԱԳՈՐԾՎՈՒՄ Է ՈՐՊԵՍ ՄԱՆՍԱՐԴԱՅԻՆ ՀԱՐԿ : ՏԱՆԻՔՈՒՄ ԴՈՒՐՍ ԵՆ ԳԱԼԻՍ ԲԱԶՄԱԹԻՎ ՕԴԱՓՈԽՈՒԹՅԱՆ ԵՎ ԾԽՆԵԼՈՒՅԶԻ ԽՈՂՈՎԱԿՆԵՐ ԱՍԲԵՍՏՅԱ ԵՎ ԹԻԹԵՂՅԱ ԽՈՂՈՎԱԿՆԵՐԻՑ:

«ՃԳՆԱԺԱՄԱՅԻՆ ԿԱՌԱՎԱՐՄԱՆ ԱԿԱԴԵՄԻԱ» ՊՈԱԿ-Ի ՇԵՆՔ Ի ՏԱՐԱԾՔՈՒՄ ԵՆ ԳՏՆՎՈՒՄ ԻՆՆԸ ԱՎՏՈՏՆԱԿՆԵՐԸ:

ԱՎՏՈՏՆԱԿՆԵՐԻ ԸՆԹԱՑԻԿ ՎԵՐԱՆՈՐՈԳՄԱՆ ԱՇԽԱՏԱՆՔՆԵՐԸ ՆԱԽԱՏԵՍՎՈՒՄ Է ԻՐԱԿԱՆԱՑՆԵԼ ՀԵՏԵՎՅԱԼ ԾԱՎԱԼՆԵՐՈՎ.

ՆԱԽԱՏԵՍՎՈՒՄ Է ԱՊԱՄՈՆՏԱԺԵԼ ԱՌԿԱ ՋԵՌՈՒՑՄԱՆ ՄԱՐՏԿՈՑՆԵՐԸ, ԼՈՒՍԱՎՈՐՈՒԹՅԱՆ ՍԱՐՔԵՐԸ, ԷԼ. ԱՆՋԱՏԻՉՆԵՐԸ ԵՎ ԽՐՈՑԱԿԱՅԻՆ ՎԱՐԴԱԿՆԵՐԸ, ՈՐԻՑ ՀԵՏՈ ՍԿՍԵԼ ԱՌԱՍՏԱՂԻ ԵՎ ՊԱՏԵՐԻ ՆԵՐԿԱՆՅՈՒԹԻ ՄԱՔՐՈՒՄԸ՝ ՍՎԱՂԻ ՀԵՏ ՄԻԱՍԻՆ, ՀԱՏԱԿՆԵՐԻ ԲԵՏՈՆԻ ՀԱՐԹԵՑՆՈՂ ՇԵՐՏԻ ՔԱՆԴՈՒՄԸ, ԱՌԿԱ ՓԱՅՏԻՑ ՎԵՑ ԴԱՐՊԱՍՆԵՐԻ ԱՊԱՄՈՆՏԱԺՈՒՄԸ ԵՎ ՏԱՆԻՔԻ ԱՍԲՈՇԻՖԵՐԵ ԾԱԾԿՈՒՅԹԻ ԱՊԱՄՈՆՏԱԺՈՒՄԸ: ՊԱՏԵՐԸ ՍՎԱՂՎՈՒՄ ԵՆ ԱՄՐԱՆԱՎՈՐՎԱԾ Ց/ԱՎԱԶԱՅԻՆ ՇԱՂԱԽՈՎ ԵՎ ԾԵՓԱՄԱԾԿԵԼՈՒՑ ՀԵՏՈ ՆԵՐԿՎՈՒՄ ԵՆ ԱԿՐԵԼԱՅԻՆ ՆԵՐԿԱՆՅՈՒԹՈՎ, ԻՍԿ ԴՐՍԻ ԿՈՂՄԻՑ ՃԱԿԱՏԱՅԻՆ ՆԵՐԿՈՎ: ԱՌԱՍՏԱՂՆԵՐԸ ՔՍԱՀԱՐԹՎՈՒՄ ԵՆ ԳԱՋԻ ՇԱՂԱԽՈՎ, ԾԵՓԱՄԱԾԿՈՒՄ ԵՎ ՆԵՐԿՈՒՄ ԼԱՏԵՔՍԱՅԻՆ ՆԵՐԿՈՎ: ԱՎՏՈՏՆԱԿՆԵՐԻ ՎԵՑ ԴԱՐՊԱՍՆԵՐ ՓՈԽՎՈՒՄ ԵՆ ՄԵՏԱՂԱԿԱՆ: ԱՆՑԿԱՑՎՈՒՄ ԵՆ ՆՈՐ ՀԱՂՈՐԴԱԼԱՐԵՐ ԵՎ ՏԵՂԱԴՐՎՈՒՄ ԼՈՒՍԱՎՈՐՈՒԹՅՈՒՆ, ԻՍԿ ՏԱՆԻՔԻ ԾԱԾԿՈՒՅԹԸ ՓՈԽՎՈՒՄ Է ՏՐԱՄԱՏԱՎՈՐ ՑԻՆԿԱՊԱՏ ԹԻԹԵՂՈՎ:

ՏԱՆԻՔԻ ՇԻՆԱՐԱՐԱԿԱՆ ԱՇԽԱՏԱՆՔՆԵՐԻ ԿԱՏԱՐՄԱՆ ՀԱՄԱՐ ԿԱՊԱԼԱՌՈՒ ԿԱԶՄԱԿԵՐՊՈՒԹՅՈՒՆԸ ՊԵՏՔ Է ՈՒՆԵՆԱ ՔԱՂԱՔԱՇԻՆՈՒԹՅԱՆ ԲՆԱԳԱՎԱՌՈՒՄ ՇԻՆԱՐԱՐՈՒԹՅԱՆ ԻՐԱԿԱՆԱՑՄԱՆ ԼԻՑԵՆԶԻԱ՝ ՆԵՐԱՌՅԱԼ ԲՆԱԿԵԼԻ, ՀԱՍԱՐԱԿԱԿԱՆ, ԱՐՏԱԴՐԱԿԱՆ ՈԼՈՐՏՆԵՐԸ ԵՎ ՇԻՆԱՐԱՐՈՒԹՅԱՆ ԸՆԹԱՑՔՈՒՄ ՕԳՏԱԳՈՐԾԻ ՄԵԿ ԱՎՏՈԿՌԱՆ, ՄԵԿ ԻՆՔՆԱԹԱՓ, ՄԵԿ ԾԱԿԻՉ ՍԱՐՔ, ՄԵԿ ԿՏՐՈՂ ԳՈՐԾԻՔ, ՈՒՆԵՆԱ 3 ՀՈԳՈՒՑ ԲԱՂԿԱՑԱԾ ԱՇԽԱՏԱՆՔԱՅԻՆ ԲՐԻԳԱԴ՝ ՄԵԿ ՄԱՍՆԱԳԵՏԻ(ՇԻՆԱՐԱՐ ԻՆԺԵՆԵՐ ԿԱՄ ԱՇԽՂԵԿ) ԳԼԽԱՎՈՐՈՒԹՅԱՄԲ:

ԱՎՏՈՏՆԱԿՆԵՐԻ ԸՆԴՀԱՆՈՒՐ ՇԻՆԱՐԱՐԱԿԱՆ ԱՇԽԱՏԱՆՔՆԵՐԻ ԿԱՏԱՐՄԱՆ ՀԱՄԱՐ ԿԱՊԱԼԱՌՈՒ ԿԱԶՄԱԿԵՐՊՈՒԹՅՈՒՆԸ ՊԵՏՔ Է ՈՒՆԵՆԱ ՔԱՂԱՔԱՇԻՆՈՒԹՅԱՆ ԲՆԱԳԱՎԱՌՈՒՄ ՇԻՆԱՐԱՐՈՒԹՅԱՆ ԻՐԱԿԱՆԱՑՄԱՆ ԼԻՑԵՆԶԻԱ՝ ՆԵՐԱՌՅԱԼ ԲՆԱԿԵԼԻ, ՀԱՍԱՐԱԿԱԿԱՆ, ԱՐՏԱԴՐԱԿԱՆ ԵՎ ԷՆԵՐԳԵՐԳԵՏԻԿԱԿԱՆ ՈԼՈՐՏՆԵՐԸ ԵՎ ՇԻՆԱՐԱՐՈՒԹՅԱՆ ԸՆԹԱՑՔՈՒՄ ՕԳՏԱԳՈՐԾԻ ՄԵԿ ԱՎՏՈԿՌԱՆ, ԵՐԿՈՒ ԻՆՔՆԱԹԱՓ, ԵՐԿՈՒ ԾԱԿԻՉ ՍԱՐՔ, ԵՐԿՈՒ ԿՏՐՈՂ ԳՈՐԾԻՔ, ՈՒՆԵՆԱ 5 ՀՈԳՈՒՑ ԲԱՂԿԱՑԱԾ ԱՇԽԱՏԱՆՔԱՅԻՆ ԲՐԻԳԱԴ՝ ՄԵԿ ՄԱՍՆԱԳԵՏԻ(ՇԻՆԱՐԱՐ ԻՆԺԵՆԵՐ ԿԱՄ ԱՇԽՂԵԿ) ԳԼԽԱՎՈՐՈՒԹՅԱՄԲ:

ՆԱԽԱԳԻԾԸ ՄՇԱԿՎԱԾ Է ՀԱՄԱՊԱՏԱՍԽԱՆ ԳՈՐԾՈՂ ՆՈՐՄԱՆԵՐԻ ԵՎ ԿԱՆՈՆՆԵՐԻ

ՆԱԽԱԳԾԻ ԳԼԽԱՎՈՐ ՃԱՐՏԱՐԱԳԵՏ — Կ. ԿԱՐԱՊԵՏՅԱՆ

ՊԱՏՎԵՐ N ՃԿՊԱ ՊՈԱԿ-ԲԸԱՀ-ԱՇՁԲ-15/01		
ՆԳՃ	Կ.ԿԱՐԱՊԵՏՅԱՆ	
ՆԱԽ. ՀԵՂԻՆԱԿՆԵՐ	Կ.ԿԱՐԱՊԵՏՅԱՆ	
ՆԱԽԱԳԾՈՂ	Ա.ԱՌԱՔԵԼՅԱՆ	

«ԿԱՊՇԻՆՆԱԽԱԳԻԾ» ՍՊԸ

2015

ՃՇ

ԸՆԴՀԱՆՈՒՐ ՏՎՅԱԼՆԵՐ, ԲԱՑԱՏՐԱԳԻՐ

Փուլ	Թերթ	Թերթեր
Ա. Ն.	1	5

ՃԱԿԱՏ 1-10 (ՉԱՓԱԳՐՈՒԹՅՈՒՆ), Մ 1:100,

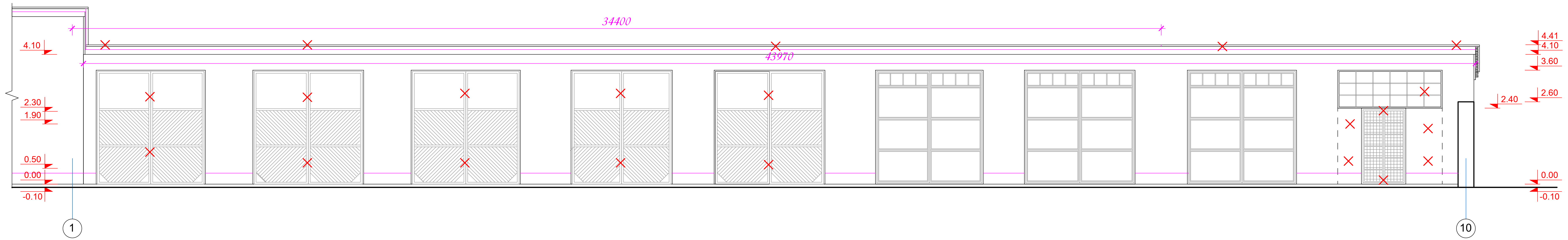

ՃԱԿԱՏ Ա-Բ (ՉԱՓԱԳՐՈՒԹՅՈՒՆ), Մ 1:100,

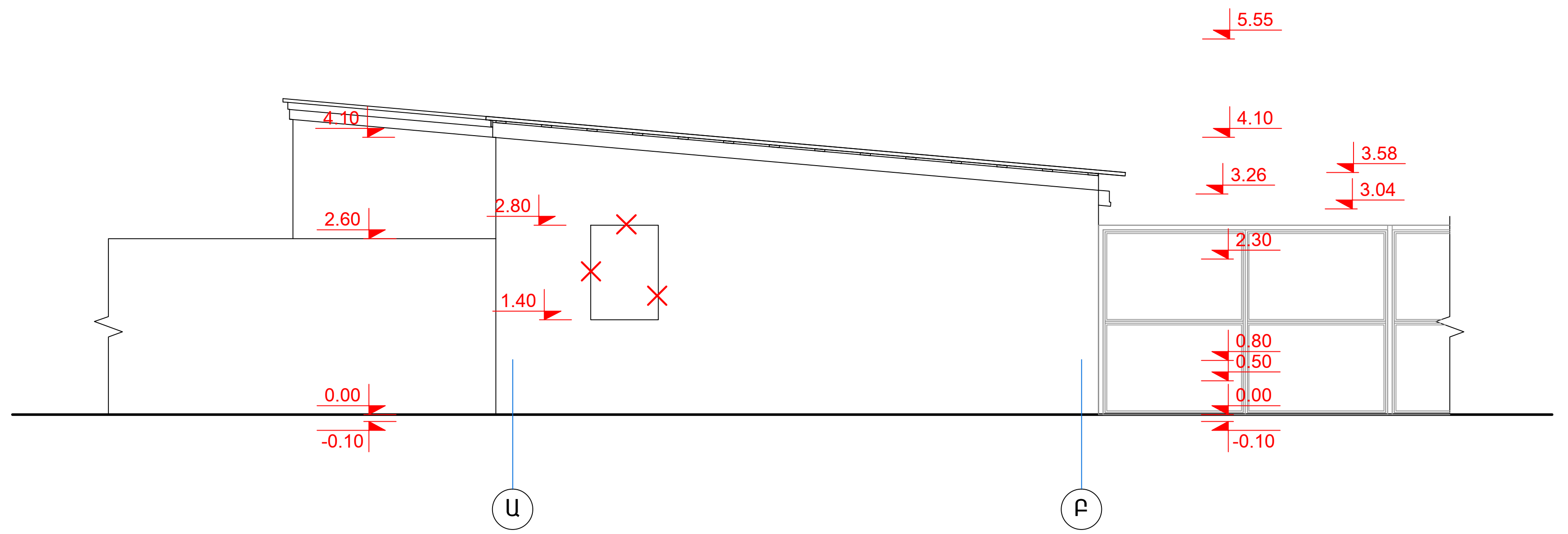

ՀԱՏԱԿԱԳԻԾ (ՉԱՓԱԳՐՈՒԹՅՈՒՆ), Մ 1:100,

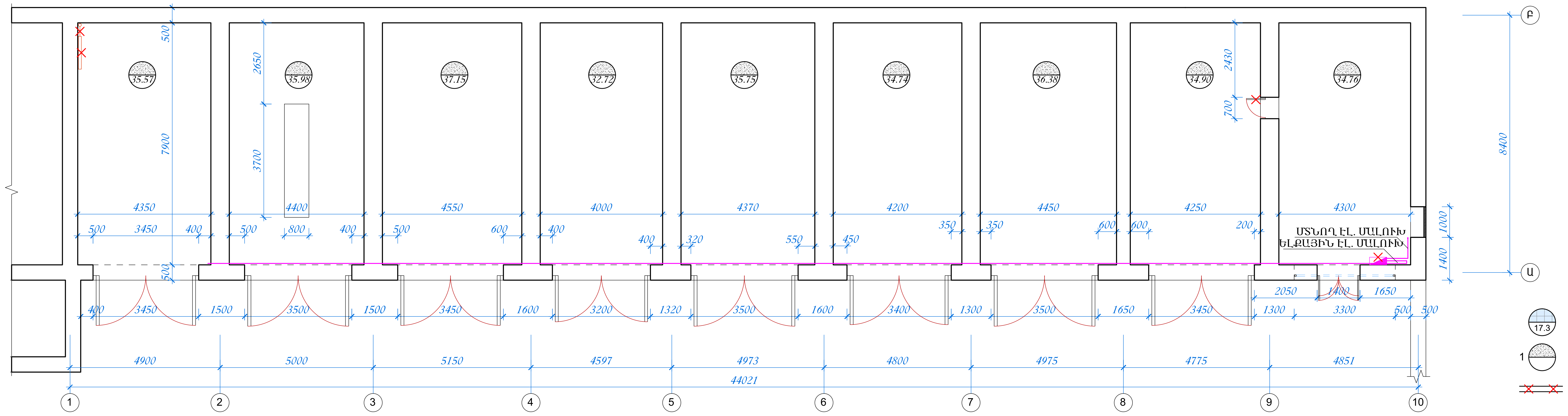

ԱՊԱՄՈՆՏԱԺՄԱՆ ԵՎ ՔԱՆԴՄԱՆ ԱՇԽԱՏԱՆՔՆԵՐԻ ԾԱՎԱԼՆԵՐ

1. Առկա ջեռուցման մարտկոցները ապամոնտաժել վերանորոգումից հետո վերատեղադրելու նպատակով - 1.00 տեղ
2. Առկա տարբեր տիպի լուսատուները ապամոնտաժել - 18.00 հատ
3. Առկա անջատիչներն ու խրոցակային վարդակները ապամոնտաժել - 9.00 հատ անջատիչ, - 9.00 հատ խրոցակային վարդակ
4. Առկա փայտից դարպասները և վերջնամասում մեծ վերնափեղկը, ինչպես նաև փայտե դուռը մետաղական ճաղավանդակի հետ ապամոնտաժել`

ա) Դր - 1	3.20 x 3.60 մ	(1 հատ)	բ) Վ - 1	3.30 x 1.20 մ	(1 հատ)
Դր - 2	3.40 x 3.60 մ	(1 հատ)	դ) Դ - 1	1.40 x 2.20 մ	(1 հատ)
Դր - 3	3.45 x 3.60 մ	(3 հատ)	ե) ՄԴ - 1	1.40 x 2.20 մ	(1 հատ)
Դր - 4	3.50 x 3.60 մ	(3 հատ)	զ) Դ - 2	0.70 x 2.10 մ	(1 հատ)

5. «8», «9» առանցքների միջև ավտոտնակի հատակի բետոնը քանդել 6 սմ հաստությամբ - 2.10 $մ^3$
6. Առկա մետաղից թիթեղը ապամոնտաժել պատուհանի բացվածքից (1.00x1.40 մ, 1 հատ) - 1.40 $մ^2$
7. Մաքրել առաստաղների ներկանյութը սվաղի հետ միասին - 320.0 $մ^2$
8. Մաքրել պատերի ներկանյութը սվաղի հետ միասին - 650.0 $մ^2$
9. Մաքրել պատուհանների և դարպասների շեպերի ներկանյութը սվաղի հետ միասին - 48.0 $մ^2$
10. Մաքրել ավտոտնակների արտաքին պատի սվաղը - 102.0 $մ^2$
11. Մաքրել ավտոտնակների արտաքին պատի ջարդորտված բազալտե երեսապատումները - 102.0 $մ^2$
12. Քանդել «9», «10» առանցքների միջև ավտոտնակի «Ա» առանցքով պատը - 2.30 $մ^3$
13. Առաջացած շին. աղբի տեղափոխում 12 կմ հեռավորության վրա - 3 6.00 $մ^3$

ՊԱՅՄԱՆԱԿԱՆ ՆՇԱՆՆԵՐ

ՀԱՄԱՐԻՉ - ՀԱՏԱԿԻ ՏԵՍԱԿ
ՀԱՅՏԱՐԱՐ - ՄԱԿԵՐԵՍԸ (17.3)

1 ԲԵՏՈՆ

ՔԱՆԴՄԱՆ ԱՇԽԱՏԱՆՔՆԵՐ

Ծ Ա Ն Ո Թ Ո Ւ Թ Յ Ո Ւ Ն

1. Բոլոր պատերը, առաստաղները և սյուները մաքրվում են առկա յուղաներկից և սոսնձաներկից մինչև կոնստրուկցիա:
2. Առկա սարքերը և գույքը ավտոտնակներից տեղափոխել վերանորոգումից առաջ:

ՊԱՏՎԵՐ N ՃԿՊԱ ՊՈԱԿ-ԲԸԱՅ-ԱՇՁԲ-16/01			«ՎԱՐՇԻՆՆԱԽԱԳԻԾ» ՍՊԸ	2016	
ՆԳՃ	Կ.ԿԱՐԱՊԵՏՅԱՆ			ՃՇ	
ՆԱԽԱԳԾՈՂ	Ա.ԿԱՐԱՊԵՏՅԱՆ				
			ԱՎՏՈՏՆԱԿՆԵՐ ՀԱՏԱԿԱԳԻԾ, ՃԱԿԱՏՆԵՐ (ՉԱՓԱԳՐՈՒԹՅՈՒՆ), Մ 1:100,	Փուլ: Ա. Ն.	Թերթ: 2 / Թերթեր: 5

ԿՏՐՎԱԾՔ 1-1 (ՉԱՓԱԳՐՈՒԹՅՈՒՆ), Մ 1:100,

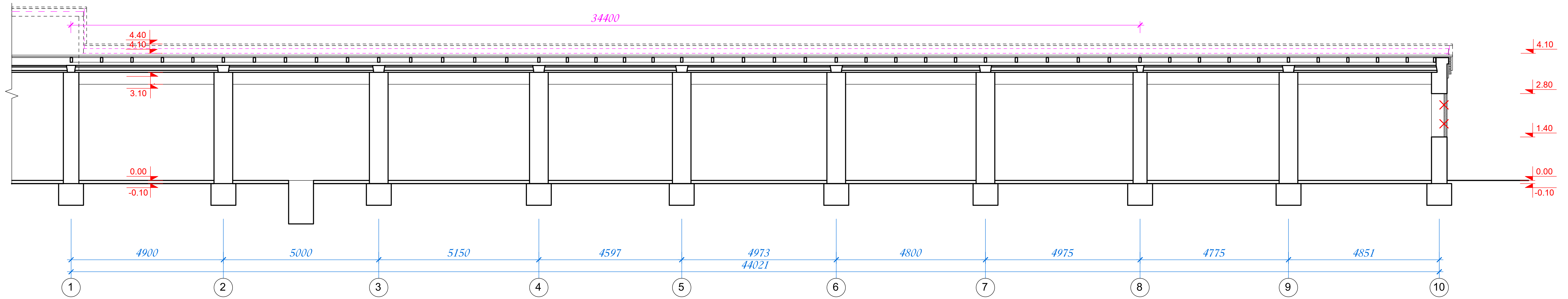

ԿՏՐՎԱԾՔ 2-2 (ՉԱՓԱԳՐՈՒԹՅՈՒՆ), Մ 1:100,

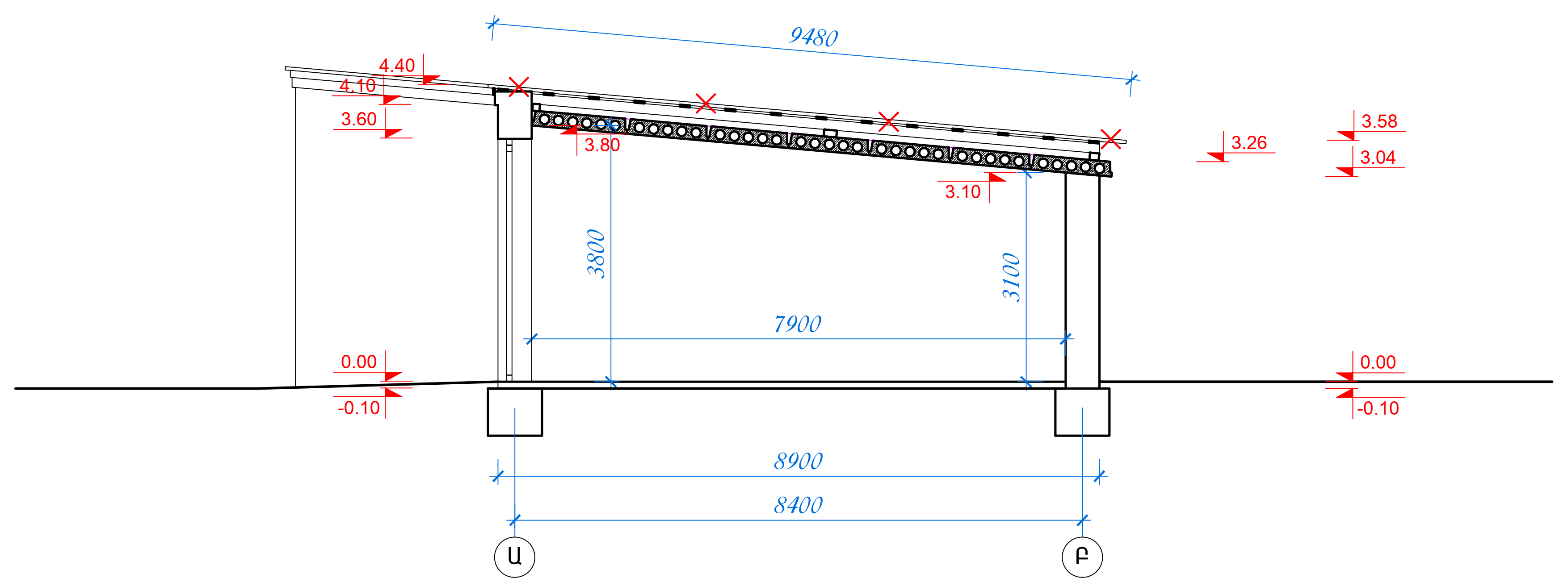

ՏԱՆԻՔԻ ՀԱՏԱԿԱԳԻԾ (ՉԱՓԱԳՐՈՒԹՅՈՒՆ), Մ 1:100,

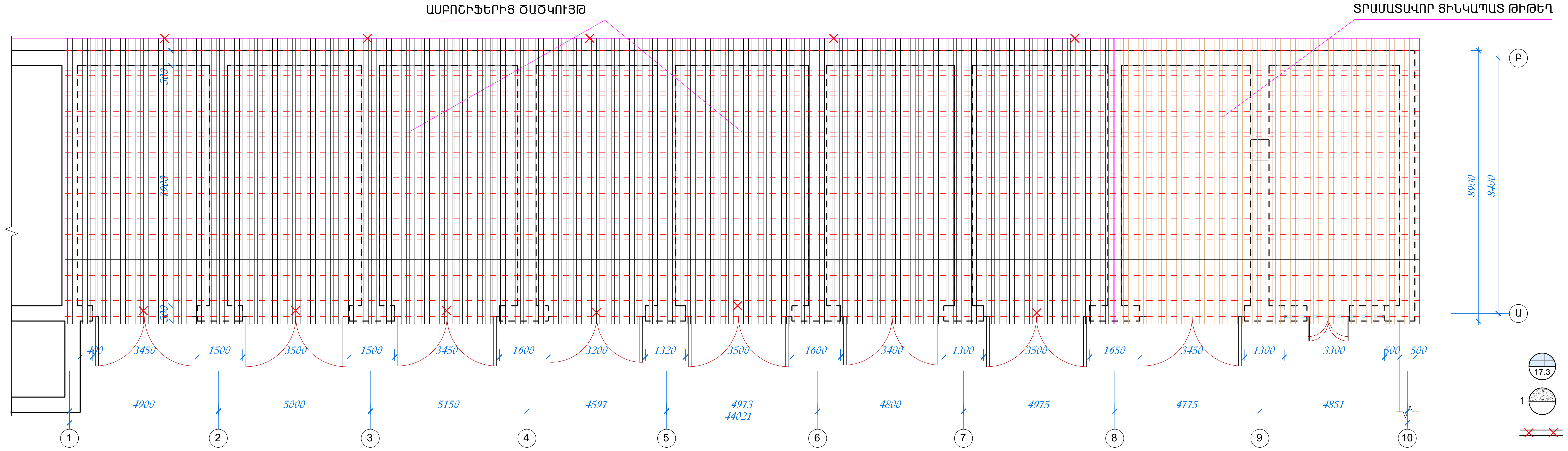

ԱՊԱՄՈՆՏԱԺՄԱՆ ԵՎ ՔԱՆԴՄԱՆ ԱՇԽԱՏԱՆՔՆԵՐԻ ԾԱՎԱԼՆԵՐ

1. Տանիքի առկա ասբոշիֆերից ծածկույթն ապամոնտաժել և տեղափոխել թափոնատեղ -326.15 մ²
2. Առկա տախտակից երեսապատումը ապամոնտաժել ճակտոնի վրայից - h=30 մմ, b=10 սմ -44.00 գմ
3. Տանիքի առկա կավարամածի վնասված հատվածները ապամոնտաժել - 0.50 մ³
4. Առկա h=12 -16սմ ծպեղների վնասված հատվածները ապամոնտաժել - 0.90 մ³

ՊԱՅՄԱՆԱԿԱՆ ՆՇԱՆՆԵՐ

- ՀԱՄԱՐԻՉ - ՀԱՏԱԿԻ ՏԵՍԱԿ / ՀԱՅՏԱՐԱՐ - ՄԱԿԵՐԵՍԸ (17.3)
- 1 — ԲԵՏՈՆ
- ՔԱՆԴՄԱՆ ԱՇԽԱՏԱՆՔՆԵՐ

ՊԱՏՎԵՐ N ՃԿՊԱ ՊՈԱԿ-ԲԸԱՅ-ԱՇՉԲ-16/01			«ԿԱՌՇԻՆՆԱԽԱԳԻԾ» ՍՊԸ		2016	
ՆԳճ	Կ.ԿԱՐԱՊԵՏՅԱՆ				ՃՇ	
ՆԱԽԱԳԾԵՑ	Ա.ԿԱՐԱՊԵՏՅԱՆ					
			ԱՎՏՈՏՆԱԿՆԵՐ ՏԱՆԻՔԻ ՀԱՏԱԿԱԳԻԾ, ԿՏՐՎԱԾՔՆԵՐ (ՉԱՓԱԳՐՈՒԹՅՈՒՆ), Մ 1:100,	Փուլ	Թերթ	Թերթեր
				Ա. Ն.	3	5

ՃԱԿԱՏ 1-10 , Մ 1:100,

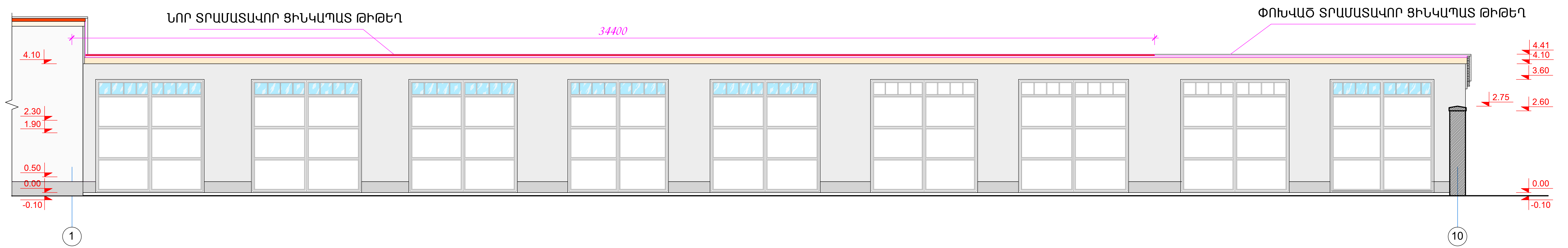

ՃԱԿԱՏ Ա-Բ, Մ 1:100,

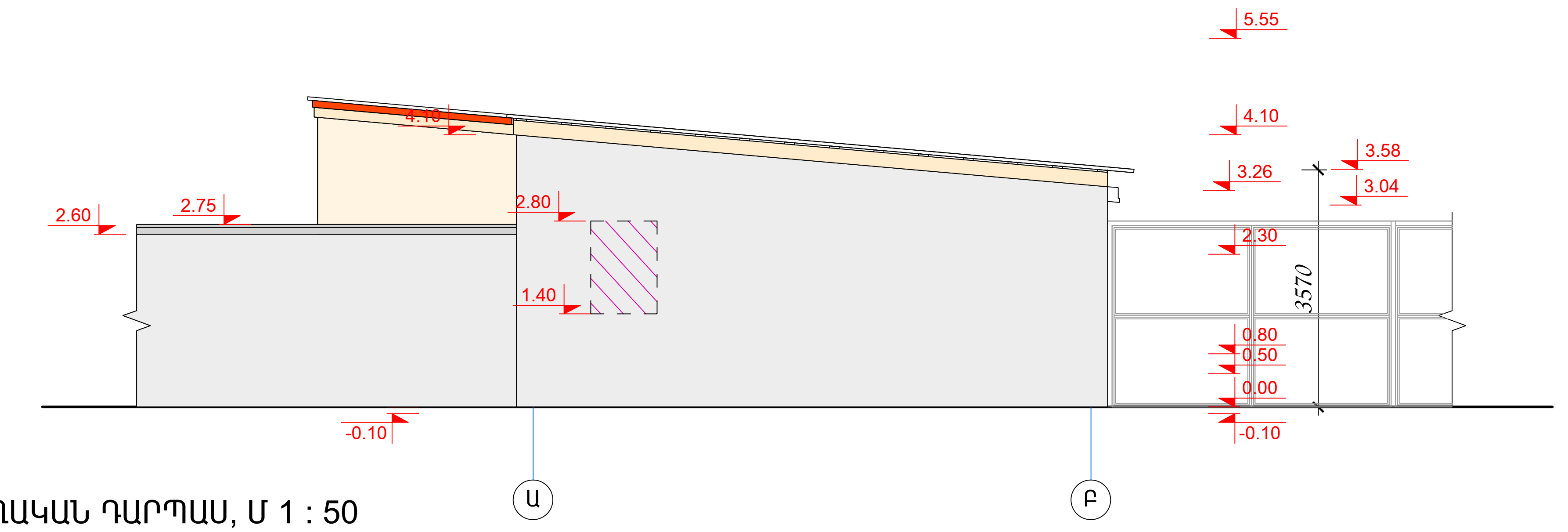

ՀԱՏԱԿԱԳԻԾ, Մ 1:100,

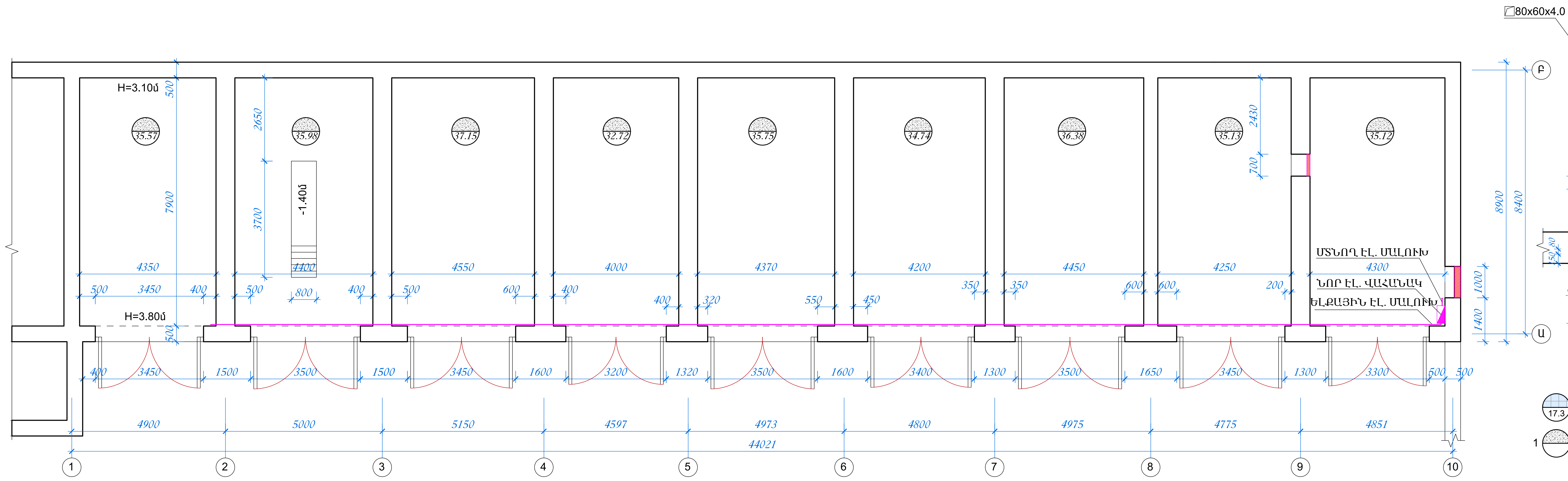

ՄԵՏԱՂԱԿԱՆ ԴԱՐՊԱՍ, Մ 1 : 50
(6հատ)

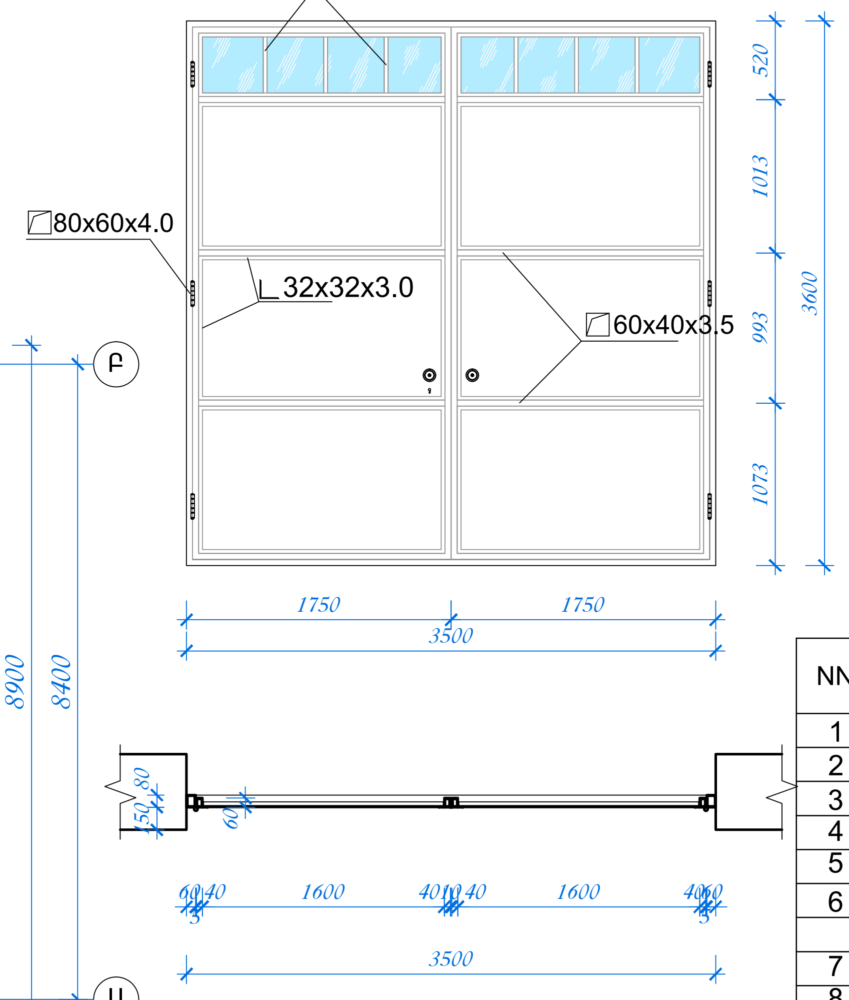

ՊԱՅՄԱՆԱԿԱՆ ՆՇԱՆՆԵՐ

17.3 ՀԱՄԱՐԻՉ - ՀԱՏԱԿԻ ՏԵՍԱԿ
ՀԱՅՏԱՐԱՐ - ՄԱԿԵՐԵՍԸ

1 ԲԵՏՈՆ

ՇԻՆԱՐԱՐԱԿԱՆ ԱՇԽԱՏԱՆՔՆԵՐԻ ԾԱՎԱԼՆԵՐ

1. Առաստաղները քահարթել գաջով, ծեփամածկել և ներկում լատեքսային ներկով - 320.00 մ^2
2. Պատերի սվաղում ամրանավորված (4Bp I) ց/ավազային շաղախով (б =3.0 սմ) ծեփամածկել և ներկել ակրիլային ներկով - 650.00 մ^2
3. Բացվածքների շեպերի սվաղում ամրանավորված (4Bp I) ց/ավազային շաղախով (б =3.0 սմ) ծեփամածկել և ներկել ակրիլային ներկով - 48.00 մ^2
4. Բազալտե սալիկներով գետնախարիսխի երեսապատում (b=30մմ, h = 350 մմ) - 15.50 գծմ
5. Ավտոտնակների հատակների վրա իրականացնել ց/ավազային հարթեցնող շերտ(b = 30 մմ) - 320.00 մ^2
6. Արտաքին պատերը սվաղել ամրանավորված (4Bp I) ց/ավազային շաղախով (б =3.0 սմ) ծեփամածկել և ներկել ճակատային ներկով - 113.00 մ^2
7. Դռների և պատուհանների բացվածքները շարել ուղիղ շարվածքի տուֆ քարով - 0.60 մ^3
8. Տեղադրել նոր դարպասներ 3.45x3.6մ ապակեպատ վերնափեղկով (ծաղսը նայել աղյուսակում) - 6 հատ
9. Դարպասները ներկել յուղաներկով երկտակ - 224.00 մ^2
10. Լուսատուների, նջատիչների և խրոցակային վարդակների տեղադրում ավտոտնակներում նայել ԷԼ մասը:

ՄԵՏԱՂԱԿԱՆ ԷԼԵՄԵՆՏՆԵՐՈՎ ԴԱՐՊԱՍԻ ՄԱՍՆԱԳԻՐ (1 հատ)

NN	ՆՇԱՆԱԿՈՒՄ	ՉԱՓԵՐԸ	ՔԱՆԱԿ	ՁԱՆԳՎԱԾ կգ	ԾԱՆՈԹՈՒ-ԹՅՈՒՆ
1	ГОСТ 12336 - 78	80x60x4.0 Σ L=14200	1	8.07	115.88 կգ
2	ГОСТ 12336 - 78	60x40x3.5 Σ L=30400	1	4.94	150.08 կգ
3	ГОСТ 12336 - 78	40x40x2.0 Σ L=2400	1	2.33	5.60 կգ
4	Մետաղե անկ.	∟ 32x32x3.0 Σ L=43300	1	1.46	63.22 կգ
5	Մետաղե թիթեղ	3.5 մմ, 9.50 մ^2	1	27.50	261.25 կգ
6	Մետաղե թիթեղ	— 30x3.0 Σ L=3550	1	0.7	2.50 կգ
					598.53 կգ
7	Ապակի	4 մմ հաստության	1	1.20 մ^2	1.20 մ^2
8	ГОСТ 5088-2005	Ծխնի	6		
9		Բռնակ փականով	1		

ՊԱՏՎԵՐ N ՃԿՊԱ ՊՈԱԿ-ԲԸԱՅ-ԱՇՁԲ-16/01			«ԿԱՌՈՒՑՎԱԾՔ» ՍՊԸ	2016	
ՆԳՃ	Կ.ԿԱՐԱՊԵՏՅԱՆ			ՃՇ	
ՆԱԽԱԳԾԵՑ	Ա.ԿԱՐԱՊԵՏՅԱՆ				
			ԱՎՏՈՏՆԱԿՆԵՐ ՀԱՏԱԿԱԳԻԾ, ՃԱԿԱՏՆԵՐ (ՉԱՓԱԳՐՈՒԹՅՈՒՆ), Մ 1:100,	Փուլ Ա. Ն.	Թերթ 4	Թերթեր 5

ԿՏՐՎԱԾՔ 1-1, Մ 1:100,

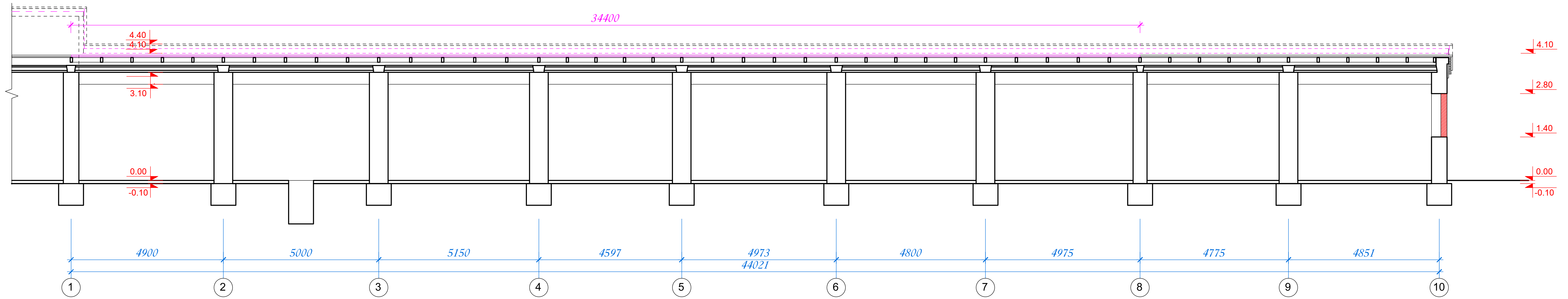

ԿՏՐՎԱԾՔ 2-2 , Մ 1:100,

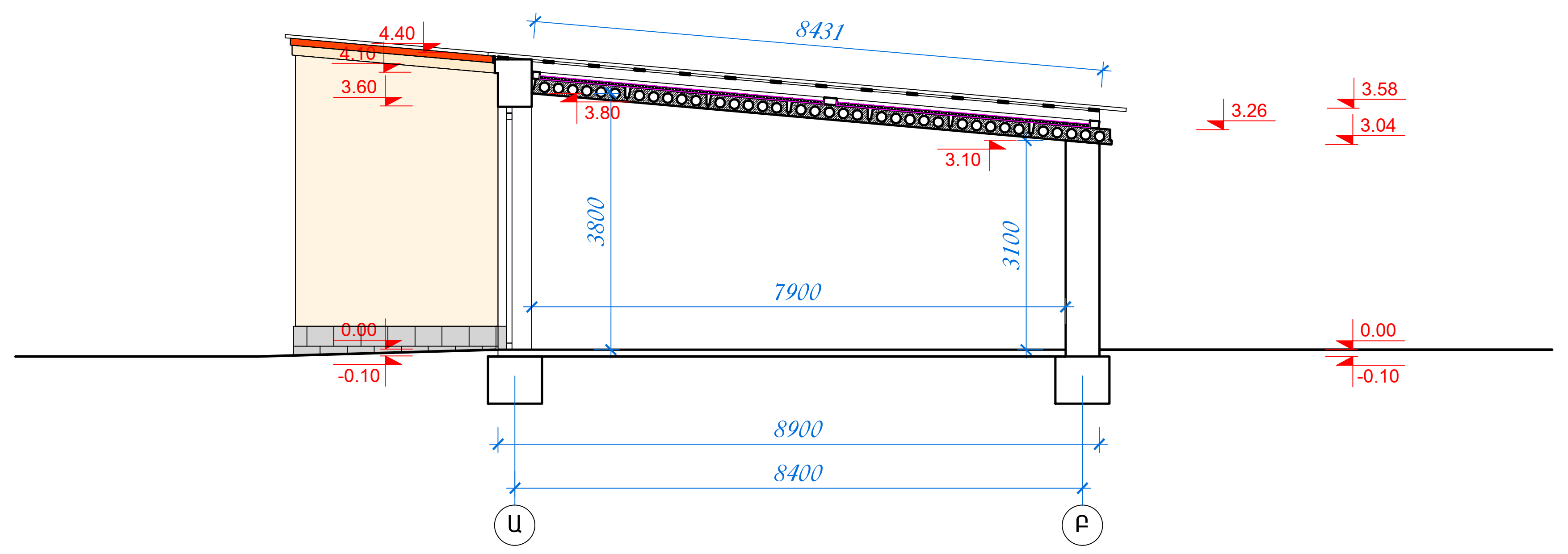

ՏԱՆԻՔԻ ՀԱՏԱԿԱԳԻԾ (ՉԱՓԱԳՐՈՒԹՅՈՒՆ), Մ 1:100,

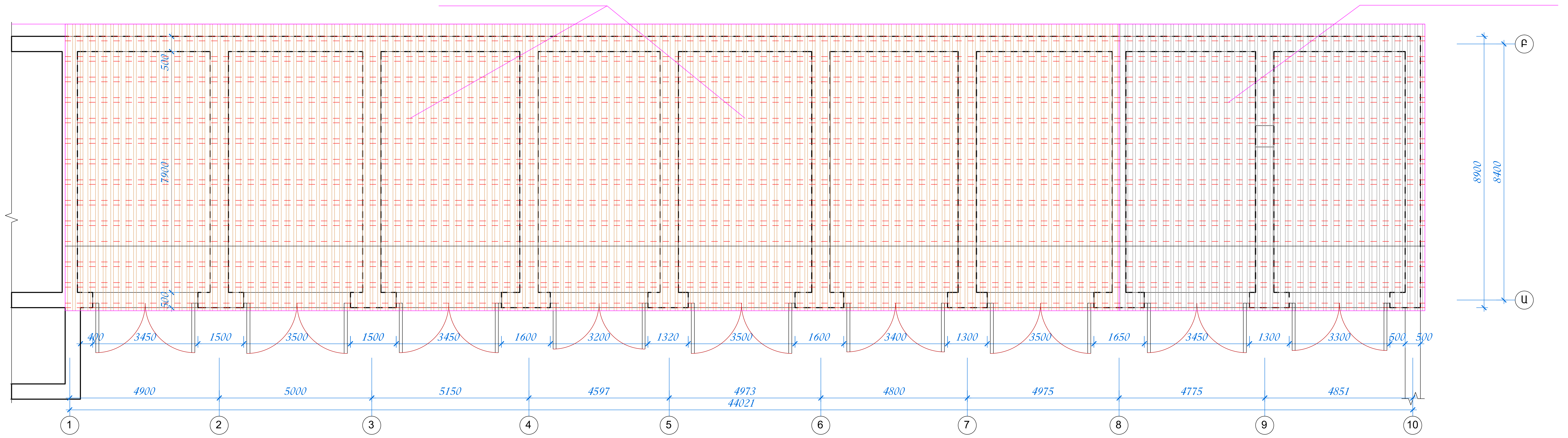

ՏԱՆԻՔԱՅԻՆ ԱՇԽԱՏԱՆՔՆԵՐԻ ԾԱՎԱԼՆԵՐ

1.	Տանիքի ծածկույթի համար օգտագործել տրամատավոր ցինկապատ թիթեղ	-326.15 մ ^{2}
2.	Առկա h=12 -16սմ ծպեղներին ավելացնել նոր ծպեղներ	- 0.90 մ^3
3.	Տանիքի առկա կավարամածն ավելացնել նոր կավարամած	- 0.50 մ^3
4.	Տանիքի ջրահեռացումը իրականացնել ազատ	

ՊԱՏՎԵՐ N ՃԿՊԱ ՊՈԱԿ-ԲԸԱՅ-ԱՇՉԲ-16/01		«ԿԱՌՈՒՑՆԱԽԱԳԻԾ» ՍՊԸ		2016	
ՆԳՃ	Կ.ԿԱՐԱՊԵՏՅԱՆ	[illegible]		ՃՇ	
ՆԱԽԱԳԾՈՂ	Ա.ԿԱՐԱՊԵՏՅԱՆ				
		ԱՎՏՈՏՆԱԿՆԵՐ ՏԱՆԻՔԻ ՀԱՏԱԿԱԳԻԾ, ԿՏՐՎԱԾՔՆԵՐ (ՉԱՓԱԳՐՈՒԹՅՈՒՆ), Մ 1:100,	Փուլ	Թերթ	Թերթեր
			Ա. Ն.	5	5